AVENTOS HK

Un arte elevado para compases abatibles

El confortable herraje de compás para armarios colgantes centrales requiere muy poco espacio hacia arriba. El compás abatible AVENTOS HK también fascina por su gran comodidad de movimiento. Los frentes sin tiradores pueden abrirse con SERVO-DRIVE o TIP-ON, completamente sin bisagras.

Ver el vídeo de montaje e instalación

www.blum.com/fHN1X

BLUMOTION by Blum

SERVO-DRIVE by Blum

TIP-ON by Blum

Basta una ligera presión: con el sistema mecánico de apertura asistida TIP-ON, la apertura nunca ha sido tan cómoda y sencilla.

El corazón de esta solución de herraje es el mecanismo de elevación con BLUMOTION y un sólido conjunto de muelles.

Visión general

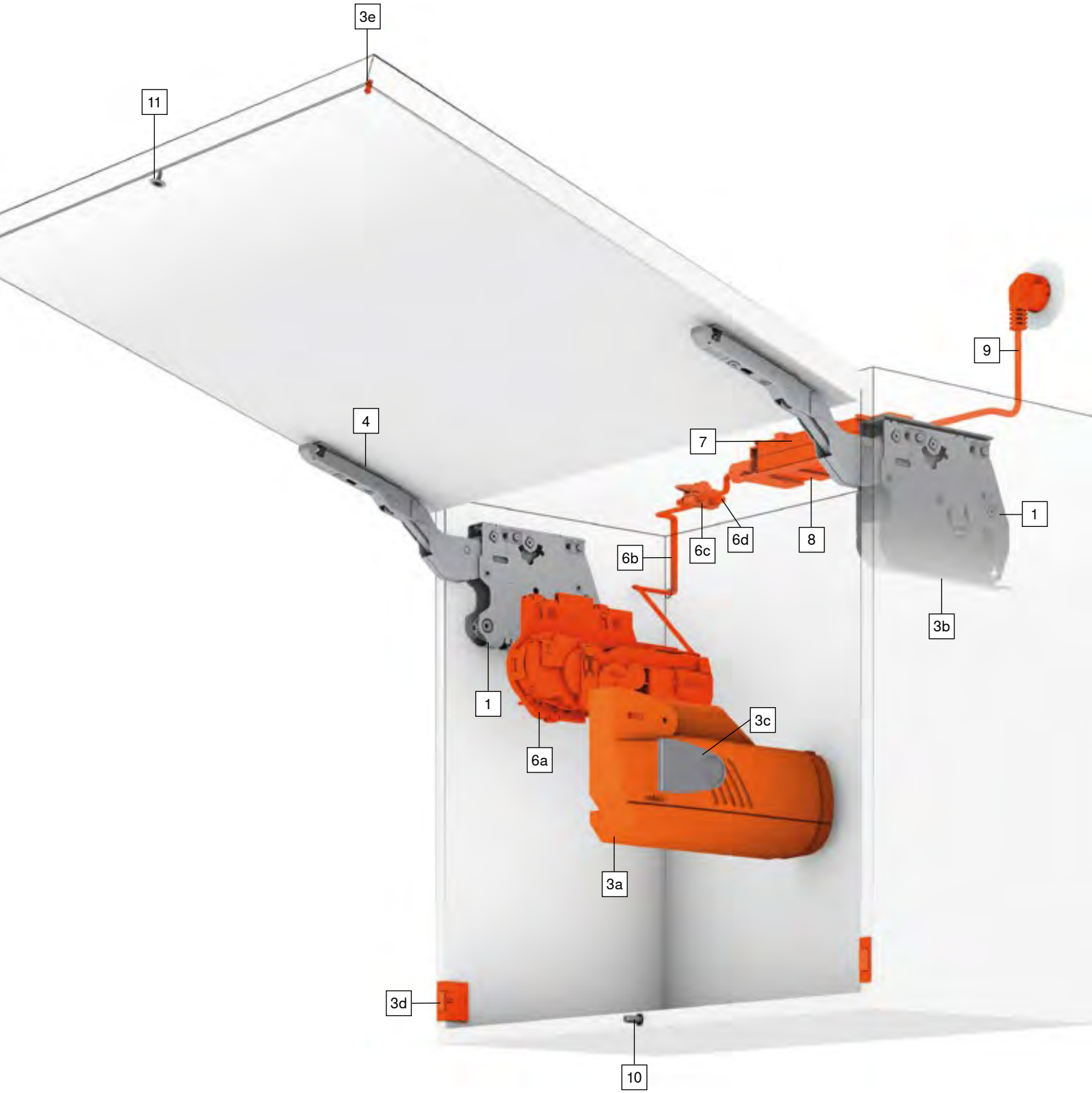

- Estándar
- SERVO-DRIVE
- TIP-ON

1 **Mecanismo de elevación**

3a **Tapa izquierda**
La tapa izquierda de SERVO-DRIVE sirve para ocultar el mecanismo de elevación, el equipo de accionamiento y el cable de distribución. Para tapar la guía del cable, puede instalar la tapa hasta una profundidad de 350 mm.

3b **Tapa derecha**

3c **Tapa pequeña**

3d **Interruptor de SERVO-DRIVE**
El interruptor de SERVO-DRIVE se instala en el área inferior del lateral del cuerpo. La comunicación entre el interruptor y el equipo de accionamiento tiene lugar mediante un sistema de radiofrecuencia. La frecuencia de 2.4 GHz está habilitada y certificada en todo el mundo.

3e **Distanciador de amortiguación de Blum**
El distanciador de amortiguación de Blum garantiza una distancia de reacción necesaria de 2 mm.

4 **Fijación frontal**

6a **Equipo de accionamiento**
El equipo de accionamiento se instala sin herramientas sobre el mecanismo de elevación izquierdo. Para AVENTOS HK resulta necesario un equipo de accionamiento especial con placa adaptadora.

6b **Cable de distribución**
El equipo de accionamiento recibe alimentación a través de este cable. La corriente de funcionamiento máxima admitida es de 24 V.

6c 6d **Nudo + protector del extremo del cable**
Este nodo establece la conexión eléctrica entre el cable de distribución y transformador. El protector del extremo del cable se acopla al extremo “pelado” del cable.

7 9 **Equipo de alimentación y cable de alimentación eléctrica de Blum**
El transformador de Blum se puede utilizar en todo el mundo y convierte la corriente de red específica de cada país a 24 V DC. Según el lugar de la instalación, resulta necesario utilizar un cable de red con un enchufe de uso local.

8 **Fijación del transformador**
El transformador se almacena de un modo fácil y seguro en el soporte del transformador

10 **TIP-ON**

11 **Placa adhesiva**

Información de pedido
Estándar y SERVO-DRIVE para AVENTOS HK

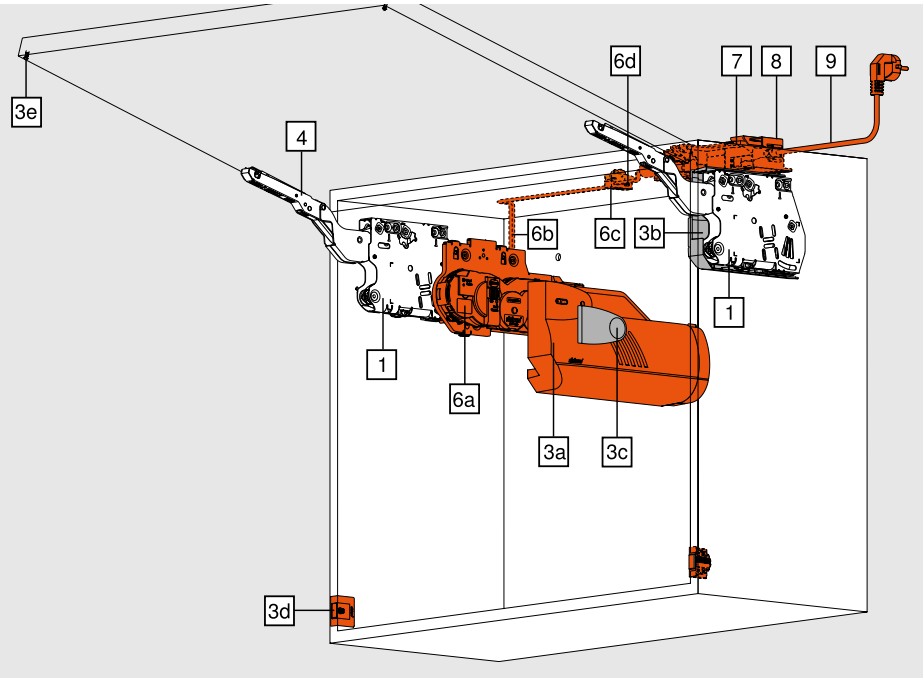

4 tipos de mecanismos de elevación son suficientes para cubrir una gran variedad de aplicaciones.

Gracias al factor de rendimiento se puede establecer el número de mecanismos de elevación necesarios. El factor de rendimiento depende del peso del frente y de la altura del cuerpo del mueble.
El factor de rendimiento y el peso de los frentes pueden incrementarse un 50 % añadiendo un tercer mecanismo de elevación.

☐ Estándar
■ SERVO-DRIVE

Factor de rendimiento LF = Altura del cuerpo KH (mm) x peso del frente incluyendo el peso de dos tiradores (kg)

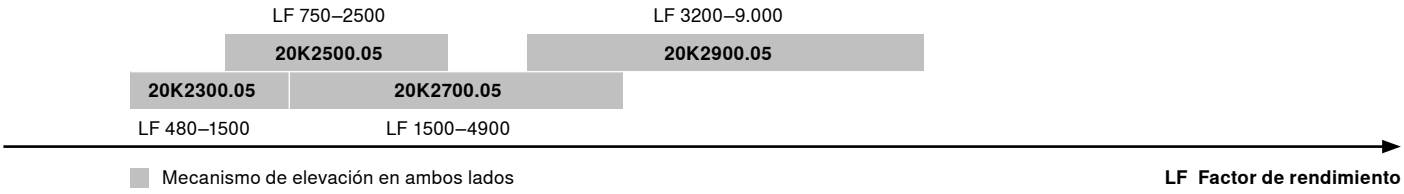

Sugerimos que efectúe un ensayo de montaje en los bordes de los mecanismos de elevación

☐ ■ 1	Juego de mecanismos de elevación		
	Factor de rendimiento	Ángulo de apertura	
	480–1500	107°	20K2300.05
	750–2500	107°	20K2500.05
	1500–4900	107°	20K2700.05
	3200–9000	100° *)	20K2900.05
	Consta de:		
	2 x mecanismos de elevación simétricos		
	6 x tornillo aglo de Ø 4 x 35 mm		
	Peso máximo del frente, 18 kg con dos mecanismos de elevación		
	*) Limitador de ángulo de apertura premontado		

☐ 3	Conjunto de tapas	
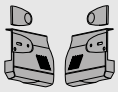	Plástico	
	gris claro, blanco seda, gris oscuro	20K8000
	Consta de:	
3a	1 x tapa grande izquierda	
3b	1 x tapa grande derecha	
3c	2 x tapas redondas pequeñas	

Consejos: En el caso de los cuerpos anchos, recomendamos fijar un mecanismo de elevación en la pared intermedia.
La razón es que se puede flexionar el frente en posición abierta.

Información de pedido
Estándar y SERVO-DRIVE para AVENTOS HK

3	Conjunto de tapas para SERVO-DRIVE	
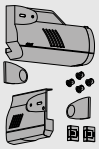	Plástico	
	gris claro, blanco seda, gris oscuro	21K8000
	Consta de:	
3a	1 x tapa grande izquierda SERVO-DRIVE	
3b	1 x tapa grande derecha	
3c	2 x tapas redondas pequeñas	
3d	2 x interruptores de SERVO-DRIVE	
3e	4 x distanciador de amortiguación Blum, Ø 5 mm	

4	Juego de fijaciones frontales	
	Niquelado	
	Frentes de madera y marcos de aluminio anchos[1]	20S4200
	Marcos de aluminio estrechos	20S4200A
	Consta de:	
	2 x fijaciones frontales simétricas	

[1] Para frentes de madera utilice 4 tornillos aglo de (609.1x00) por lado. Para marcos de aluminio anchos utilice 4 tornillos roscachapa de cabeza avellanada (660.0950) por lado.

5	Conjunto de SERVO-DRIVE	
	Plástico	
	Gris polvo	21KA000
	Consta de:	
6a	1 x equipo de accionamiento	
6b	1 x cable de distribución (1500 mm)	
6c	1 x nudo	
6d	2 x protectores de extremos de cable	
	En caso de un factor de rendimiento > 9000 recomendamos el uso de dos equipos de accionamiento sincronizados.	

	Limitador del ángulo de apertura		
	Plástico		
	100° gris oscuro	2 x	20K7041
	75° Gris polvo	2 x	20K7011

	Broca PZ con ranura en cruz	
	Tamaño 2, longitud 39 mm	
		BIT-PZ KS2

7, 8, 9	Transformador de Blum, cable de alimentación y soporte del transformador
	Página 86

Información de planificación
Estándar y SERVO-DRIVE para AVENTOS HK

Posición del taladrado

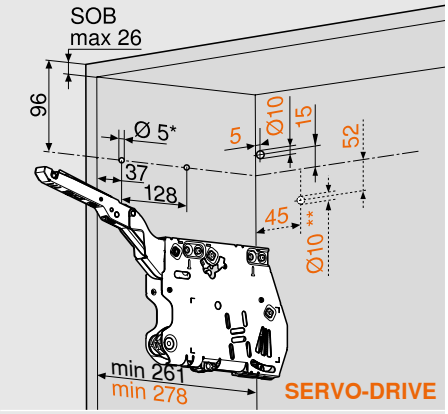

3 x Ø 4 x 35 mm

Taladrado para cable de distribución de SERVO-DRIVE solo a la izquierda

* Profundidad de taladrado 5 mm

** Taladrado alternativo

SOB Espesor de sobre superior del cuerpo

Espacio requerido

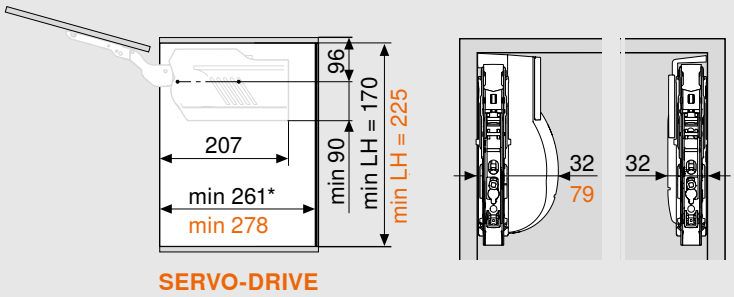

LH Altura interior del cuerpo

* Al menos 261 mm con herraje de suspensión visible

Montaje de frentes

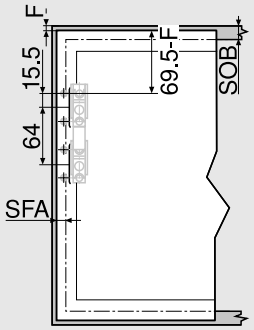

Marcos de aluminio estrechos

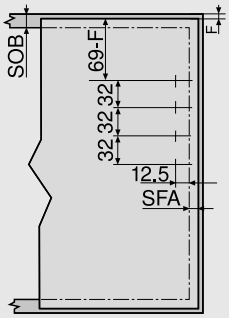

Frentes de madera y marcos de aluminio anchos[1]

Tope en la pared: Juego mínimo necesario 5 mm

4 x Ø 3.5 x 15 mm

SOB Espesor de sobre superior del cuerpo

F Juego

SFA Recubrimiento lateral del frente

[1] Para frentes de madera utilice 4 tornillos aglo (609.1x00) por lado. Para marcos de aluminio anchos utilice 4 tornillos roscachapa de cabeza avellanada (660.0950) por lado.

Planificación de marcos estrechos de aluminio

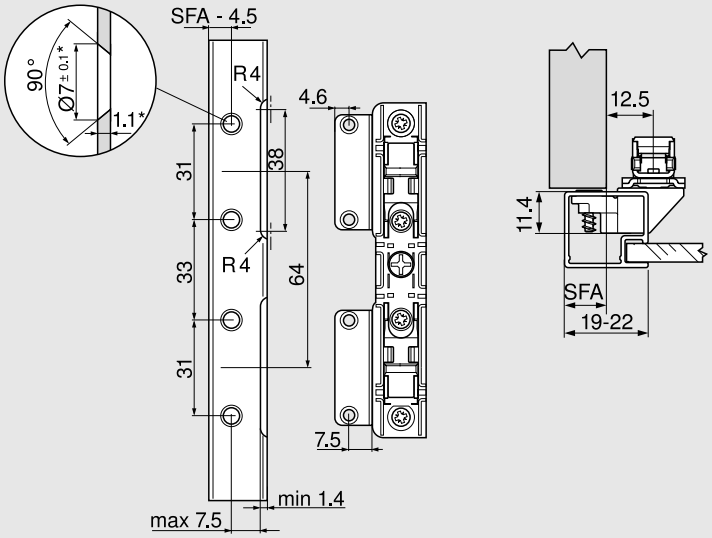

SFA Recubrimiento lateral del frente

En anchos de friso del marco de 19 mm: se puede utilizar un SFA de 11–18 mm

* En caso de modificarse el espesor del material se deben ajustar las medidas de elaboración

☐ Estándar

■ SERVO-DRIVE

Requerimiento de espacio para cornisas y listones cuadrados

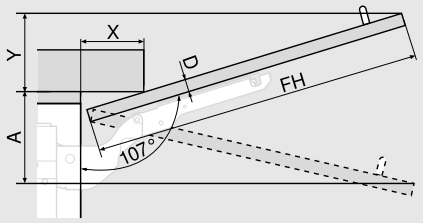

D (mm)	16	19	22	26	28
X (mm)	70	59	49	35	26

Limitador del ángulo de apertura	
Sin	Y = FH x 0.29 - 15 + D
100°	Y = FH x 0.17 - 15 + D
75°	A = FH x 0.26 + 15 - D

Juego mínimo

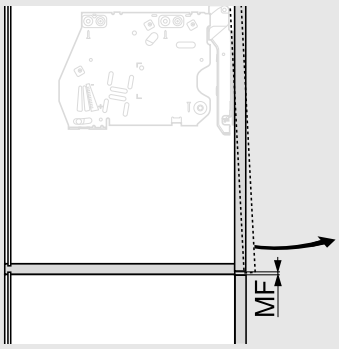

MF Juego mínimo en la apertura (2 mm)

Interruptor de SERVO-DRIVE

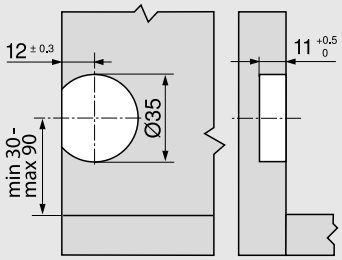

Distanciador de amortiguación de Blum

Posición de taladrado del distanciador de amortiguación de Blum

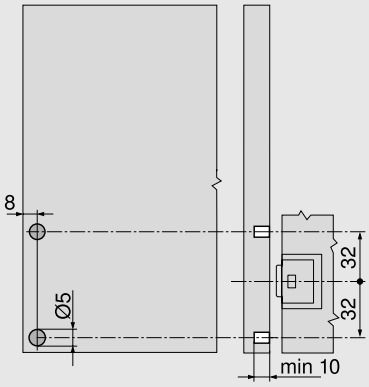

Por lo general recomendamos instalar 4 distanciadores de amortiguación cerca de los interruptores. Para ciertas aplicaciones (grandes alturas de frente, peso reducido) bastan 2 amortiguadores de distancia. Recomendamos un ensayo de montaje.

Recomendaciones para los marcos de aluminio: Tenga en cuenta el taladrado para el distanciador de amortiguación en el costado del cuerpo. Durante la fijación del distanciador de amortiguación en el frente conviene realizar un ensayo de montaje.

i No introduzca el distanciador de amortiguación de Blum.

Información de pedido
TIP-ON para AVENTOS HK

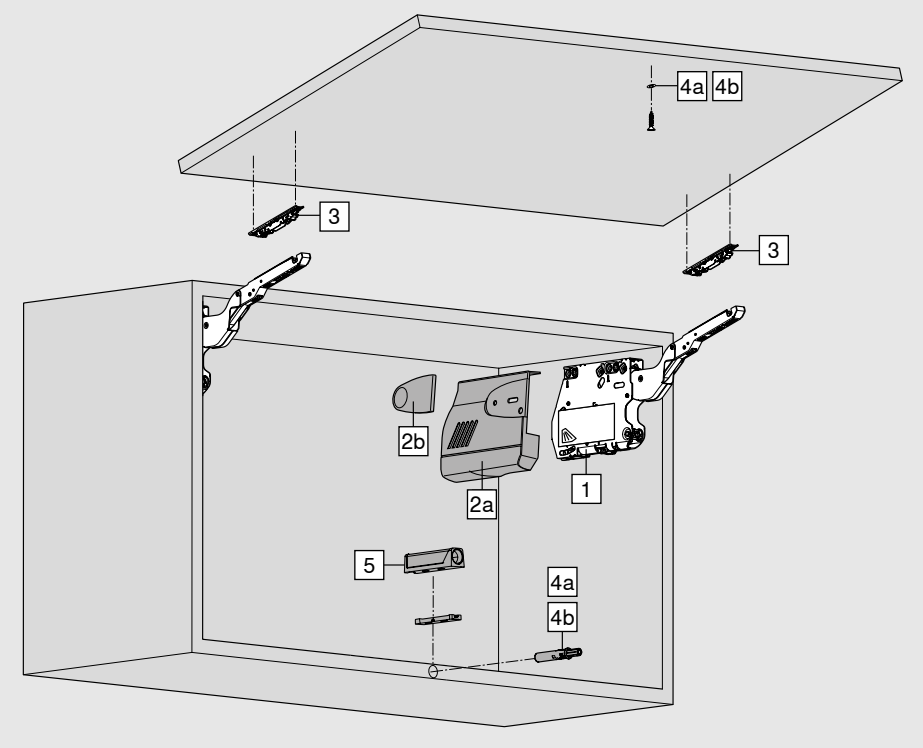

4 tipos de mecanismos de elevación son suficientes para cubrir una gran variedad de aplicaciones.

Gracias al factor de rendimiento se puede establecer el número de mecanismos de elevación necesarios. El factor de rendimiento depende del peso del frente y de la altura del cuerpo del mueble.
El factor de rendimiento y el peso de los frentes pueden incrementarse un 50 % añadiendo un tercer mecanismo de elevación.

■ TIP-ON

Factor de rendimiento LF = Altura del cuerpo KH (mm) x peso del frente

	LF 750–2500	LF 3200–9000
	20K2500T	20K2900T
20K2300T	20K2700T	
LF 480–1500	LF 1500–4900	

→ **LF Factor de rendimiento**

■ Mecanismo de elevación en ambos lados

Sugerimos que efectúe un ensayo de montaje en los bordes de los mecanismos de elevación

■ 1	Juego de mecanismos de elevación		
	Factor de rendimiento	Ángulo de apertura	
	480–1500	107°	20K2300T
	750–2500	107°	20K2500T
	1500–4900	107°	20K2700T
	3200–9000	100° *)	20K2900T
	Consta de:		
	2 x mecanismos de elevación simétricos		
	6 x tornillo aglo de Ø 4 x 35 mm		
	Peso máximo del frente, 18 kg con dos mecanismos de elevación		
	*) Limitador de ángulo de apertura premontado		

■ 2	Conjunto de tapas	
	Plástico	
	gris claro, blanco seda, gris oscuro	20K8000
	Consta de:	
2a	1 x tapa grande izquierda	
2b	1 x tapa grande derecha	
2c	2 x tapas redondas pequeñas	

■	Limitador del ángulo de apertura		
	Plástico		
	100° gris oscuro	2 x	20K7041
	75° Gris polvo	2 x	20K7011

Información de pedido
TIP-ON para AVENTOS HK

AVENTOS HK

3	Juego de fijaciones frontales	
	Niquelado	
	Frentes de madera y marcos de aluminio anchos[1]	20S4200
	Marcos de aluminio estrechos	20S4200A
	Consta de:	
	2 x fijaciones frontales simétricas	
	[1] Para frentes de madera utilice 4 tornillos aglo (609.1x00). Los marcos de aluminio anchos requieren el uso de 4 tornillos roscachapa de cabeza avellanada (660.0950).	

4b	Juego de TIP-ON versión larga	
	Para frentes con una altura superior a 500 mm	
	Para taladrar Ø 10 x 76 mm	
	SW, PG, TS *	
	con imán	956A1004
	Trayectoria de apertura aprox. 38 mm	
	Consta de:	
	1 x TIP-ON	
	1 x placa adhesiva para atornillar[3]	
	1 x tornillo aglo 609.1500	
	[3] Nota: placa adhesiva para encolar como alternativa a la versión para atornillar	

4a	Juego de TIP-ON	
	Para frentes con una altura máxima de 500 mm	
	Para taladrar Ø 10 x 50 mm	
	SW, PG, TS *	
	con imán	956.1004
	Trayectoria de apertura aprox. 18 mm	
	Consta de:	
	1 x TIP-ON	
	1 x placa adhesiva para atornillar[2]	
	1 x tornillo aglo 609.1500	
	[2] Nota: placa adhesiva para encolar como alternativa a la versión para atornillar	

5	Placa soporte	
	Placa soporte recta	
	NI-L, SW, PG, TS * Versión corta – 20/17	956.1201
	NI-L, SW, PG, TS * Versión larga – 20/32	956A1201
	Placa soporte en cruz	
	PG * Versión larga – 37/32	
	Tornillos	956A1501
	EXPANDO	956A15E1
	Montaje con tornillos aglo de Ø 3.5 mm o Ø 4 mm	

	Broca PZ con ranura en cruz	
	Tamaño 2, longitud 39 mm	BIT-PZ KS2

* NI-L Esmaltada en níquel, SW blanco seda, PG gris platino, TS negro terra

Información de planificación
TIP-ON para AVENTOS HK

Posición del taladrado

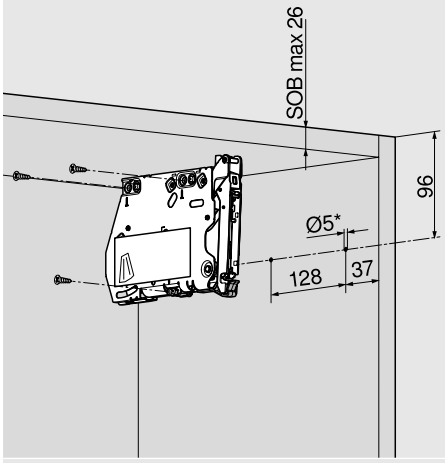

* Profundidad de taladrado 5 mm

SOB Espesor de sobre superior del cuerpo

3 x Ø 4 x 35 mm

Espacio requerido

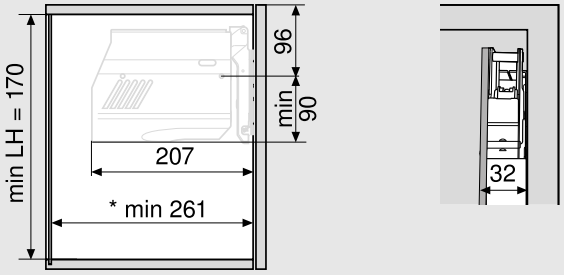

* Al menos 261 mm con herraje de suspensión visible

Montaje de frentes

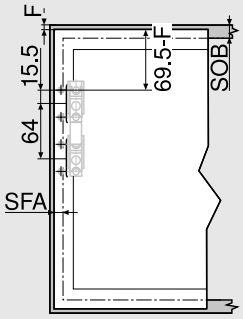

Marcos de aluminio estrechos

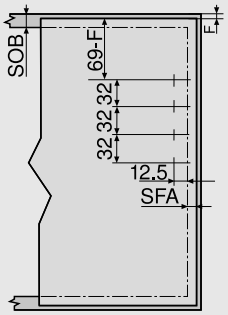

Frentes de madera y marcos de aluminio anchos[1]

Tope en la pared: Juego mínimo necesario 5 mm

4 x Ø 3.5 x 15 mm

SOB Espesor de sobre superior del cuerpo

F Juego

SFA Recubrimiento lateral del frente

[1] Para frentes de madera utilice 4 tornillos aglo (609.1x00) por lado.
Para marcos de aluminio anchos utilice 4 tornillos roscachapa de cabeza avellanada (660.0950) por lado.

Planificación de marcos estrechos de aluminio

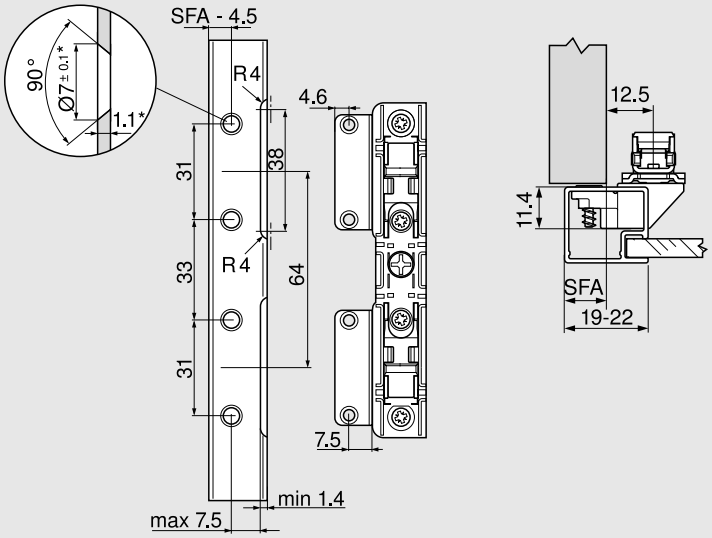

SFA Recubrimiento lateral del frente

En anchos de friso del marco de 19 mm: se puede utilizar un SFA de 11–18 mm

* En caso de modificarse el espesor del material se deben ajustar las medidas de elaboración

TIP-ON

Requerimiento de espacio para cornisas y listones cuadrados

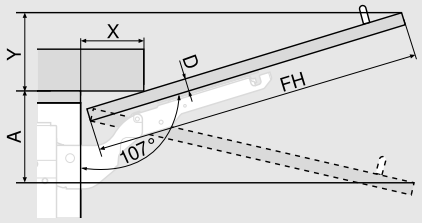

D (mm)	16	19	22	26	28
X (mm)	70	59	49	35	26

Limitador del ángulo de apertura	
Sin	Y = FH x 0.29 - 15 + D
100°	Y = FH x 0.17 - 15 + D
75°	A = FH x 0.26 + 15 - D

Juego mínimo

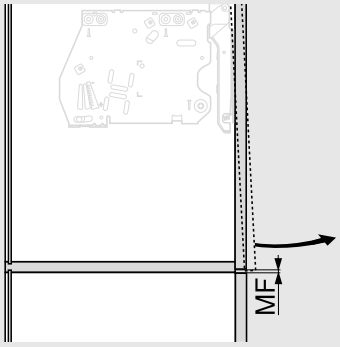

MF Juego mínimo en la apertura (2 mm)

Información de planificación
TIP-ON para AVENTOS HK

Posición de fijación TIP-ON

Versión corta

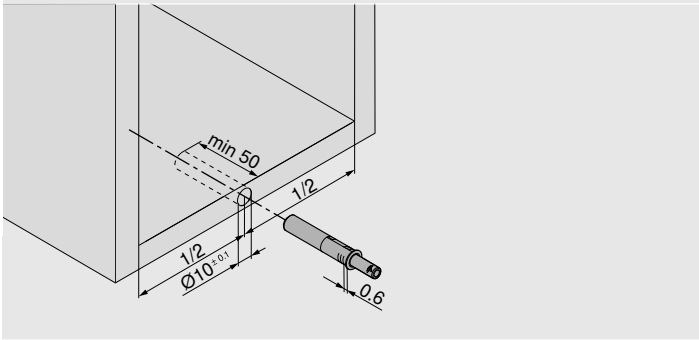

Para frentes con una altura máxima de 500 mm

Versión larga

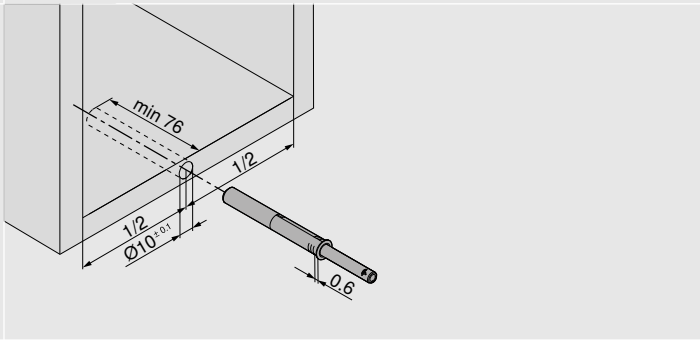

Para frentes con una altura superior a 500 mm

Cotas de trabajo de TIP-ON

Versión corta

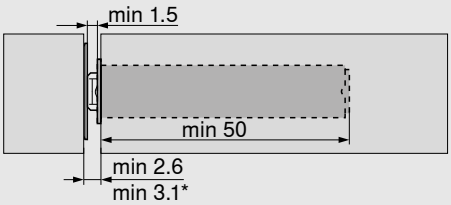

Versión larga

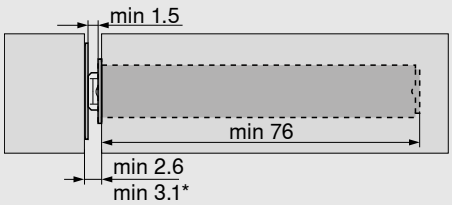

min. 2.6 mm con placa adhesiva para encolar / * min. 3.1 mm con placa para atornillar

Posición de fijación de la placa soporte

Placa soporte recta – Versión corta – 20/17

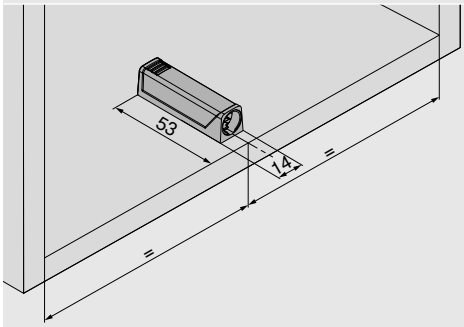

Placa soporte recta – Versión larga – 20/32

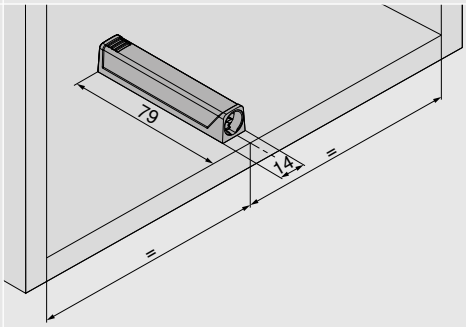

Placa soporte en cruz – Versión larga – 37/32

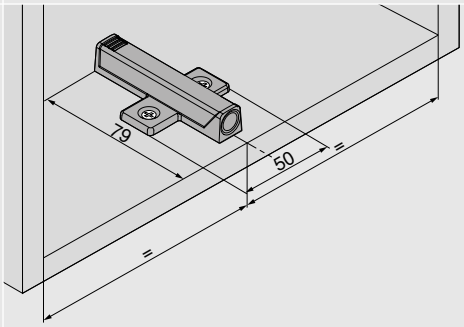

Cotas de trabajo de placa soporte

Placa soporte recta – Versión corta – 20/17

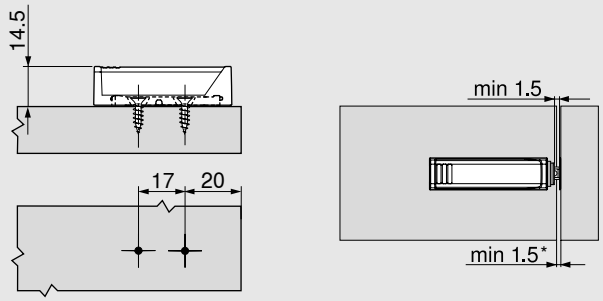

* Ajuste en fábrica = 2 mm

Placa soporte recta – Versión larga – 20/32

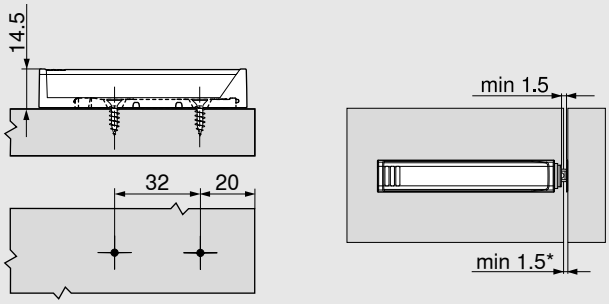

* Ajuste en fábrica = 2 mm

Cotas de trabajo de placa soporte

Placa soporte en cruz – Versión larga – 37/32

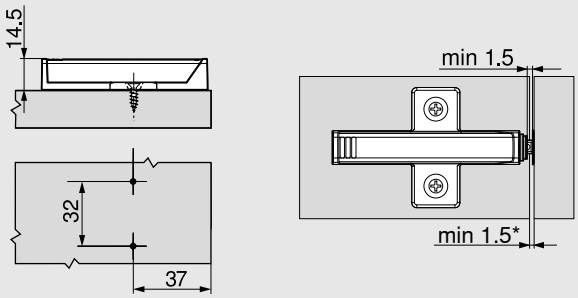

* Ajuste en fábrica = 2 mm

Plan de placa soporte para atornillar

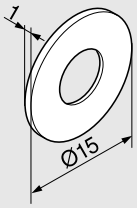

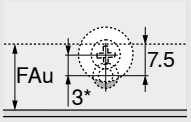

Para taladrar

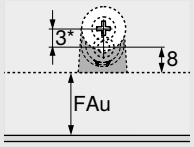

Placa soporte recta

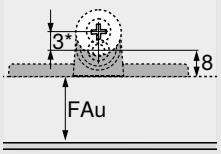

Placa soporte en cruz

* En el caso de la placa soporte para atornillar, recomendamos desplazar 3 mm el posicionamiento con respecto a TIP-ON.

FAu Recubrimiento inferior de los frentes

TIP-ON